Wymiary konstrukcyjne

Quadro V6
Stalowa ścianka tylna

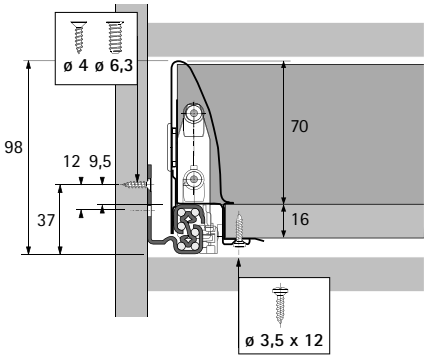

Quadro V6+
Drewniana ścianka tylna

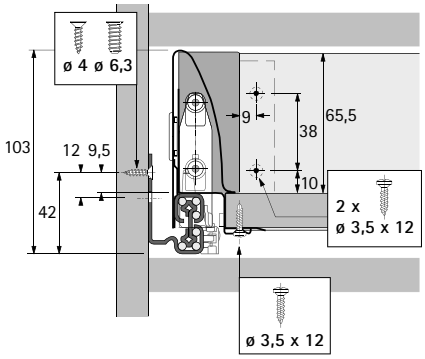

Quadro 25
Aluminiowa ścianka tylna

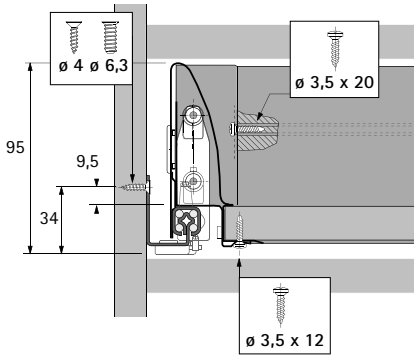

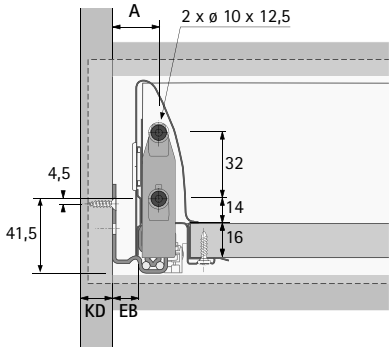

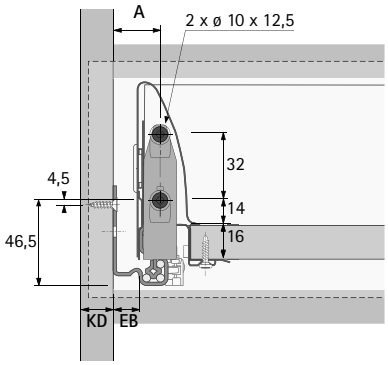

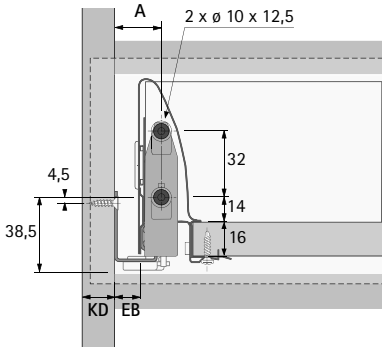

Szerokość zabudowy Quadro

Mając do dyspozycji 3 rodzaje szerokości zabudowy Quadro (EB) można pracować z korpusami o 3 różnych grubościach boku (KD) - bez konieczności zmiany wymiarów szuflady. Obowiązuje tu następująca zależność wymiarów:

KD mm	16	18	19
EB mm	12,5	10,5	9,5
Wymiar A mm	23	21	20

Wymiary do przycinania

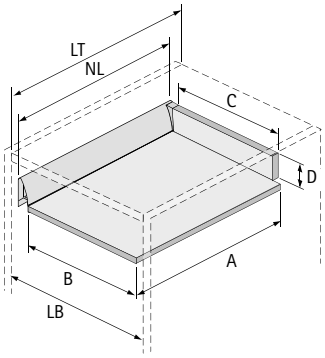

Wymiar	Stalowa ścianka tylna	Drewniana ścianka tylna	Aluminiowa ścianka tylna
A	NL - 3	NL + 10	NL - 3
B	LB - 2 x EB - 51,5	LB - 2 x EB - 51,5	LB - 2 x EB - 51,5
C	-	LB - 2 x EB - 63	LB - 2 x EB - 63
D	-	65,5	-

Wymiary konstrukcyjne

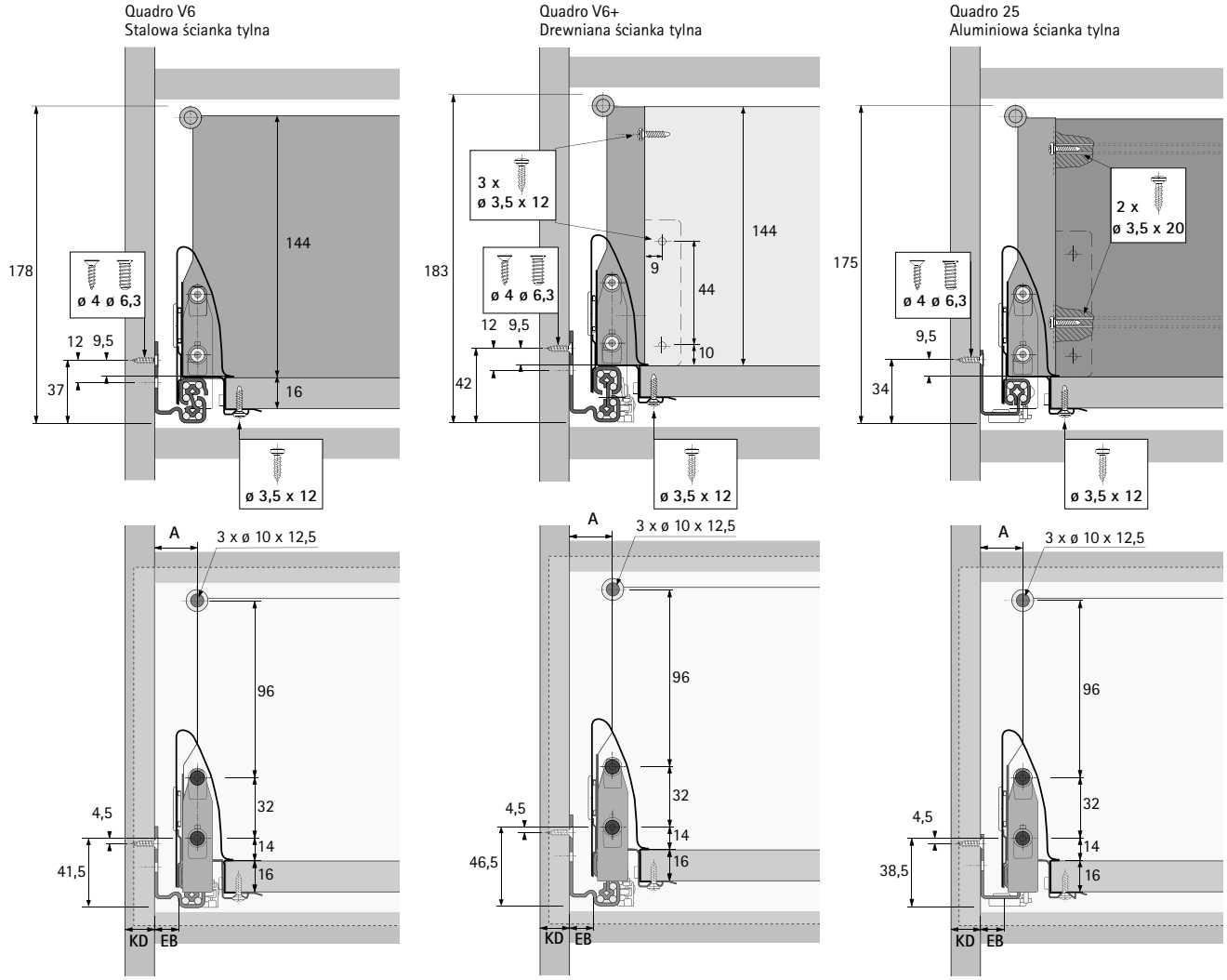

Szerokość zabudowy Quadro

Mając do dyspozycji 3 rodzaje szerokości zabudowy Quadro (EB) można pracować z korpusami o 3 różnych grubościach boku (KD) - bez konieczności zmiany wymiarów szuflady. Obowiązuje tu następująca zależność wymiarów:

KD mm	16	18	19
EB mm	12,5	10,5	9,5
Wymiar A mm	23	21	20

Wymiary do przycinania

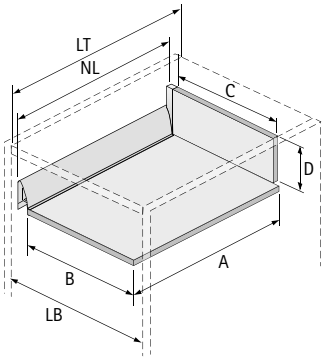

Wymiar	Stalowa ścianka tylna	Drewniana ścianka tylna	Aluminiowa ścianka tylna
A	NL - 3	NL + 10	NL - 3
B	LB - 2 x EB - 51,5	LB - 2 x EB - 51,5	LB - 2 x EB - 51,5
C	-	LB - 2 x EB - 63	LB - 2 x EB - 63
D	-	144	-

Wymiary konstrukcyjne

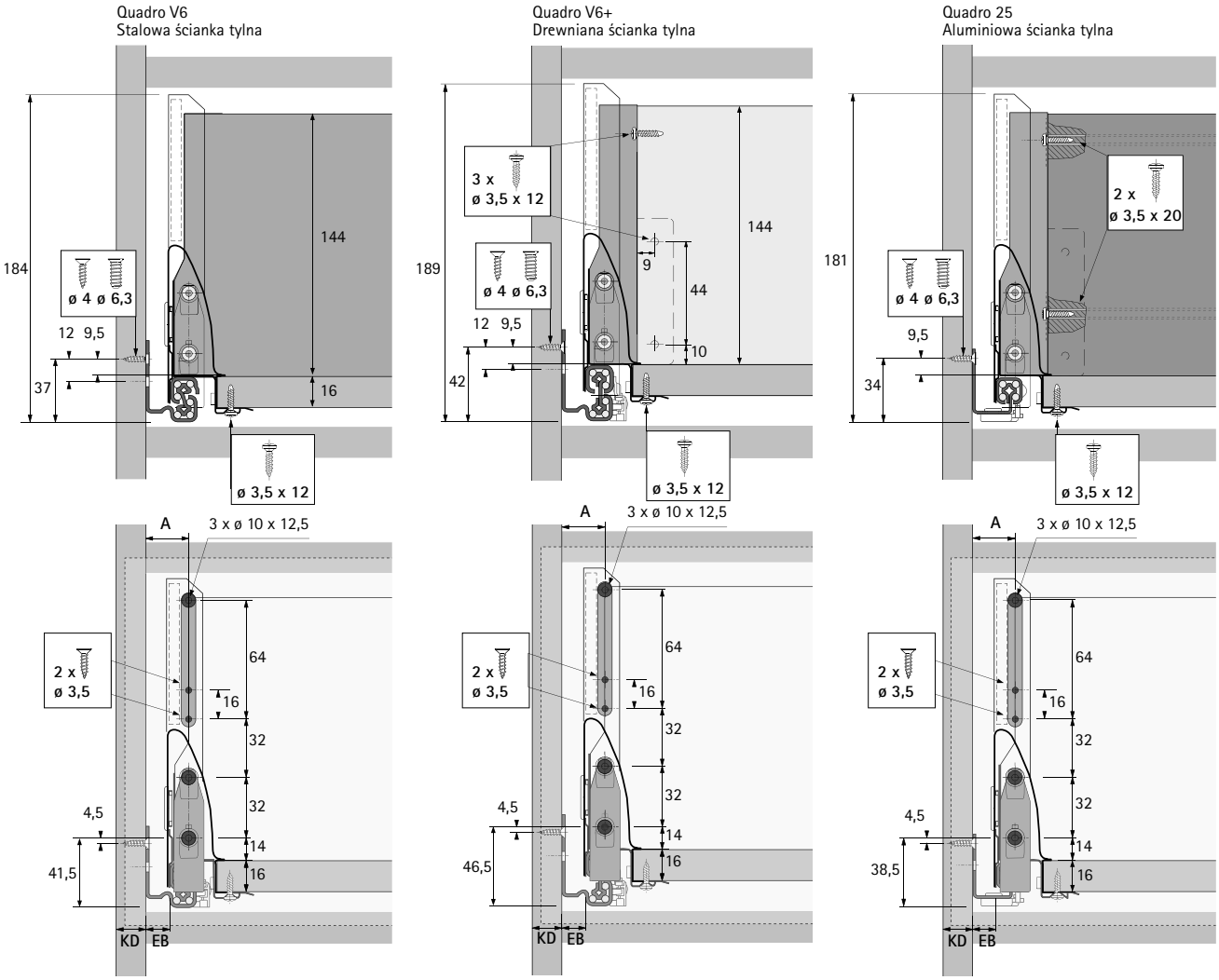

Szerokość zabudowy Quadro

Mając do dyspozycji 3 rodzaje szerokości zabudowy Quadro (EB) można pracować z korpusami o 3 różnych grubościach boku (KD) - bez konieczności zmiany wymiarów szuflady. Obowiązuje tu następująca zależność wymiarów:

KD mm	16	18	19
EB mm	12,5	10,5	9,5
Wymiar A mm	23	21	20

Wymiary do przycinania

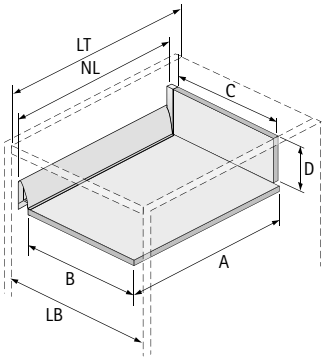

Wymiar	Stalowa ścianka tylna	Drewniana ścianka tylna	Aluminiowa ścianka tylna
A	NL - 3	NL + 10	NL - 3
B	LB - 2 x EB - 51,5	LB - 2 x EB - 51,5	LB - 2 x EB - 51,5
C	-	LB - 2 x EB - 63	LB - 2 x EB - 63
D	-	144	-